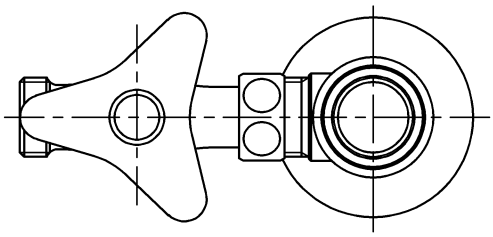

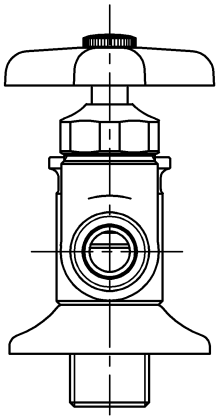

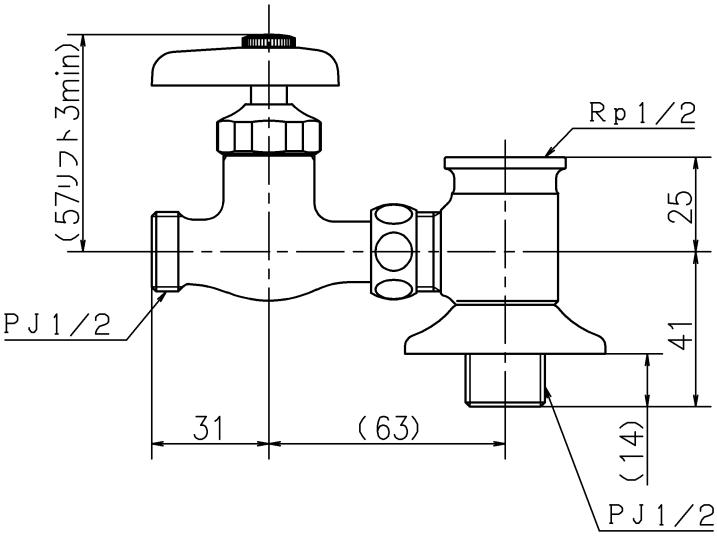

第三角法 Third Angle Projection				品番 Model No.	K-19U4
製図 Drawn	'25.09.17	尺度 Scale	1/2	図名 Name	分岐水栓
株式会社KVK				図番 Drawing No.	003836 WA Revision