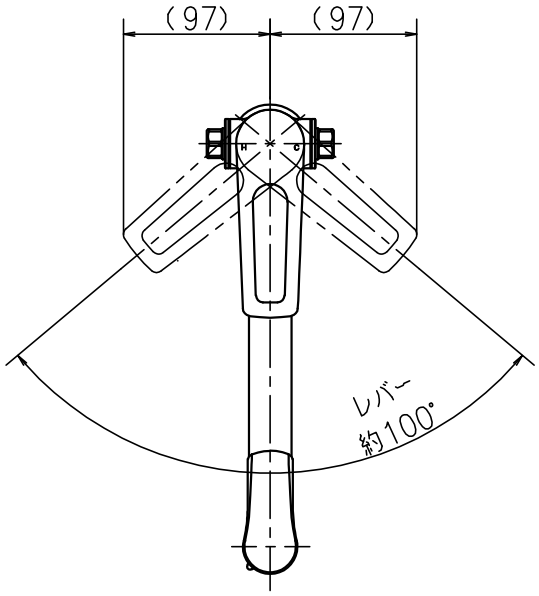

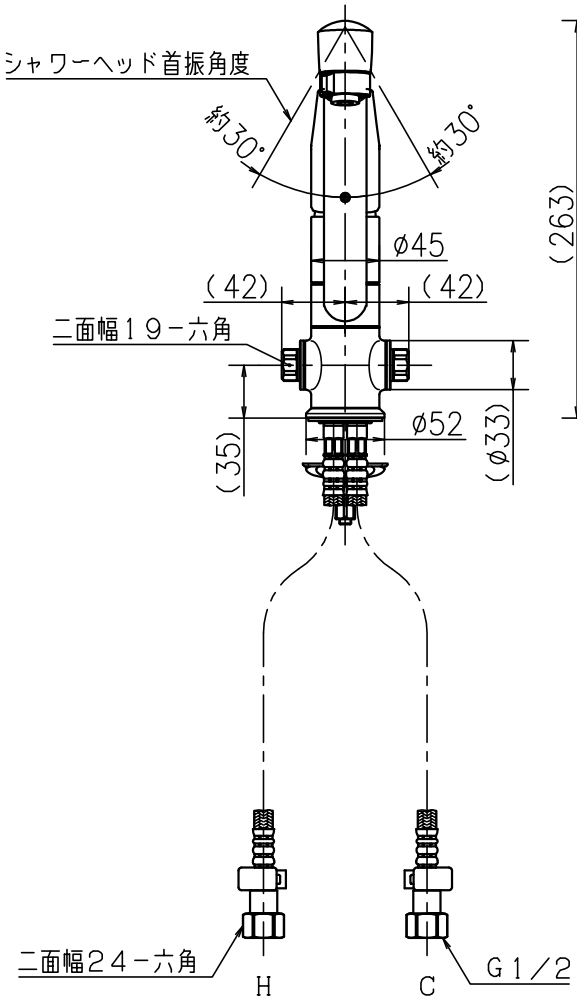

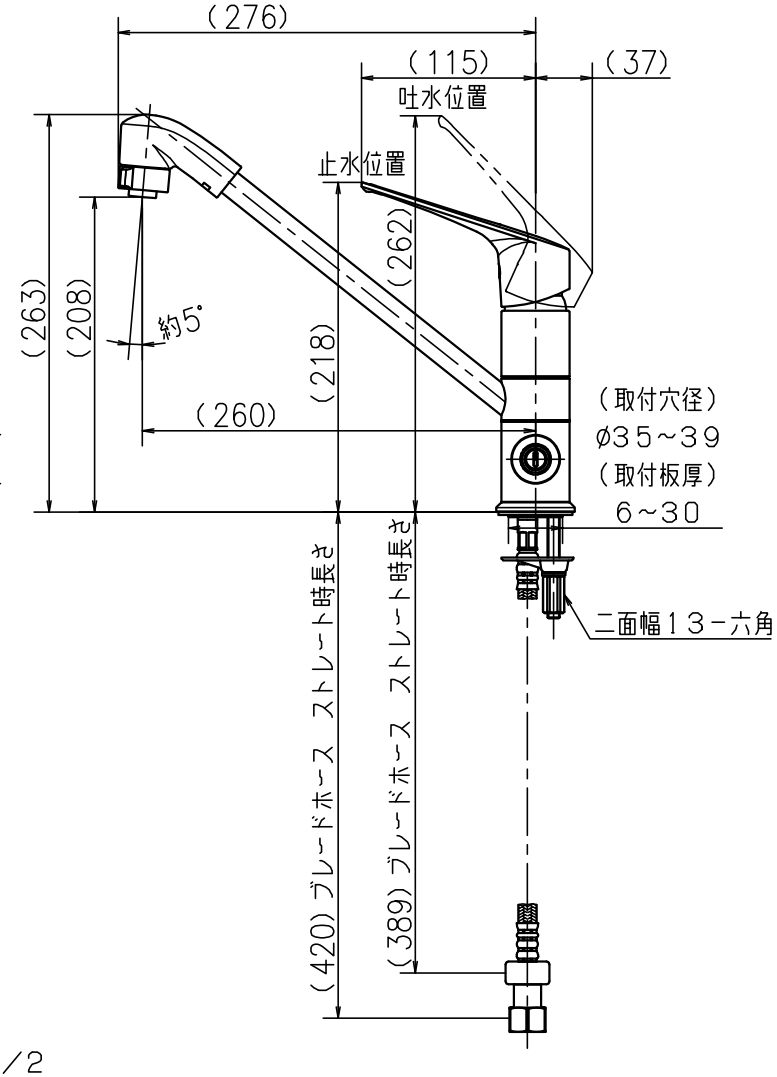

第三角法 Third Angle Projection				品番 Model No.	KM5151TFEC
製図 Drawn	'20.02.07	尺度 Scale	1/5	図名 Name	台付シングルレバー湯水混合水栓
株式会社KVK				図番 Drawing No.	203136 WA Revision