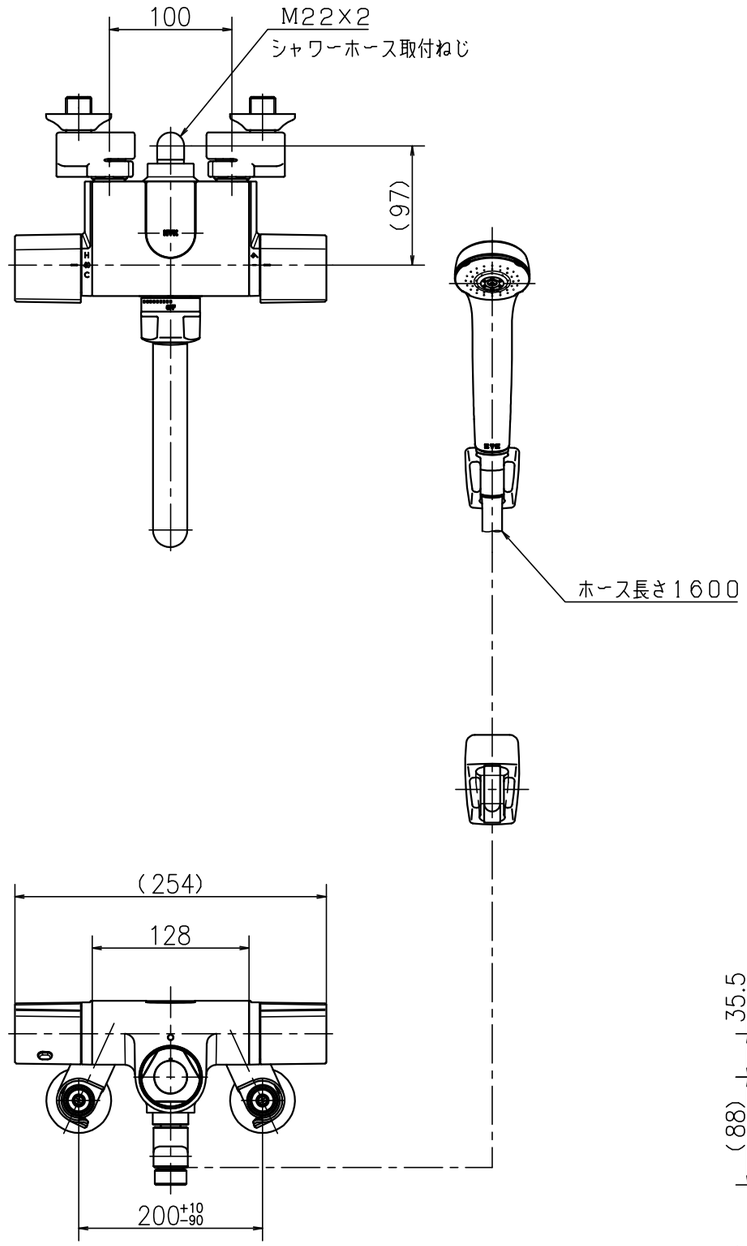

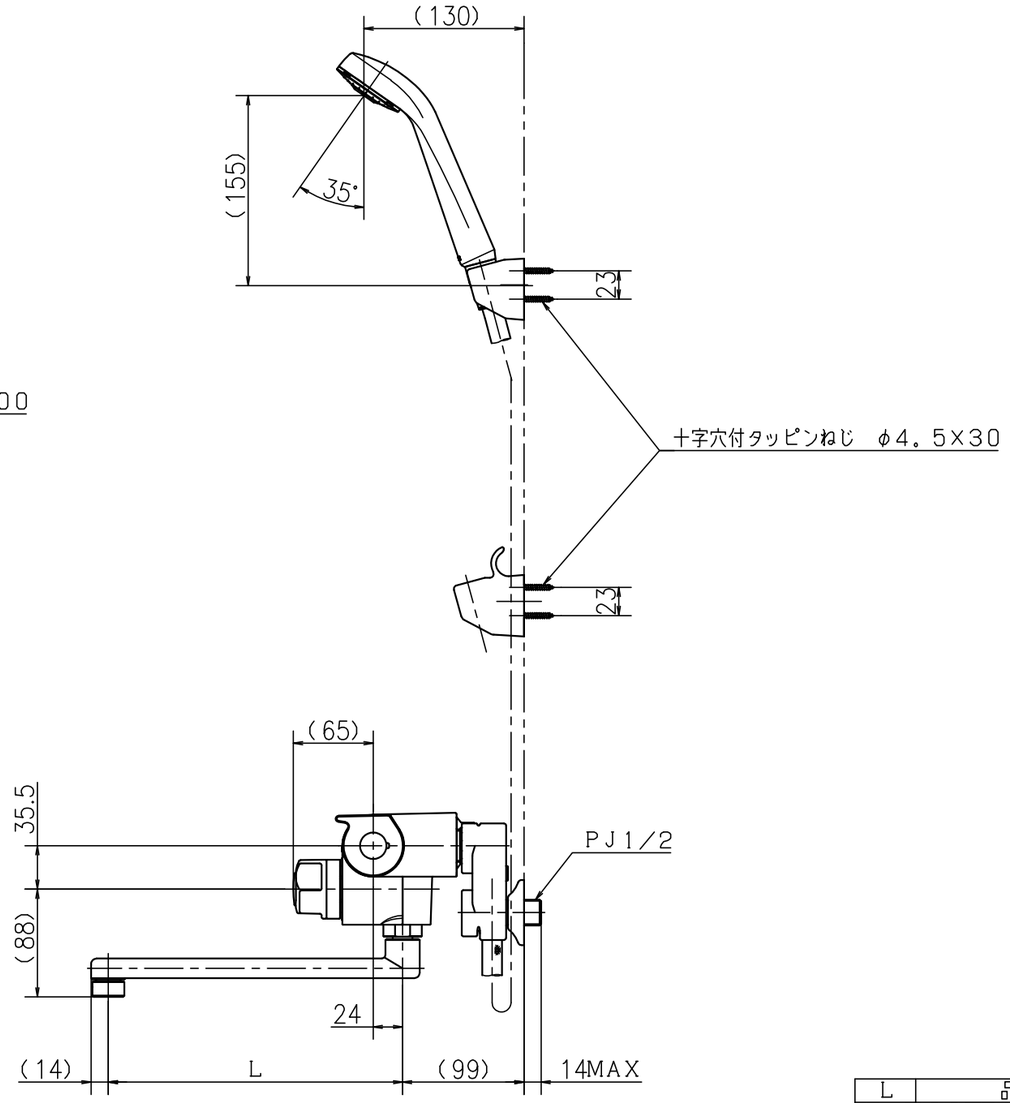

L	品　番
170	FTB170KP(T)
240	FTB170KPR2(T)

第三角法　Third Angle Projection				品番 Model No.	FTB170KP(R2)(T)
製図 Drawn	'22.02.25	尺度 Scale	1/5	図名 Name	壁付定量サーモ混合水栓 一般地用
株式会社KVK				図番 Drawing No.	203357 WA Revision