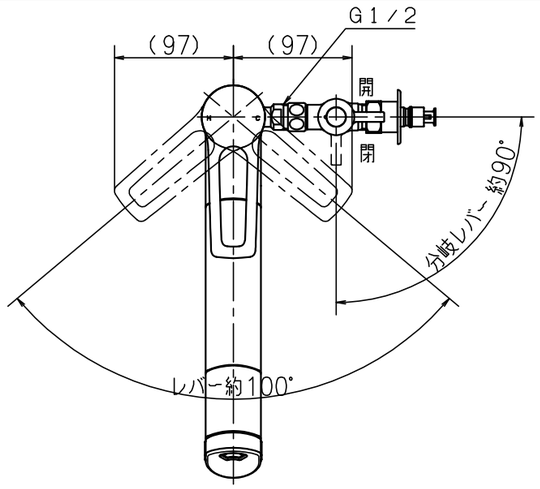

Projection A

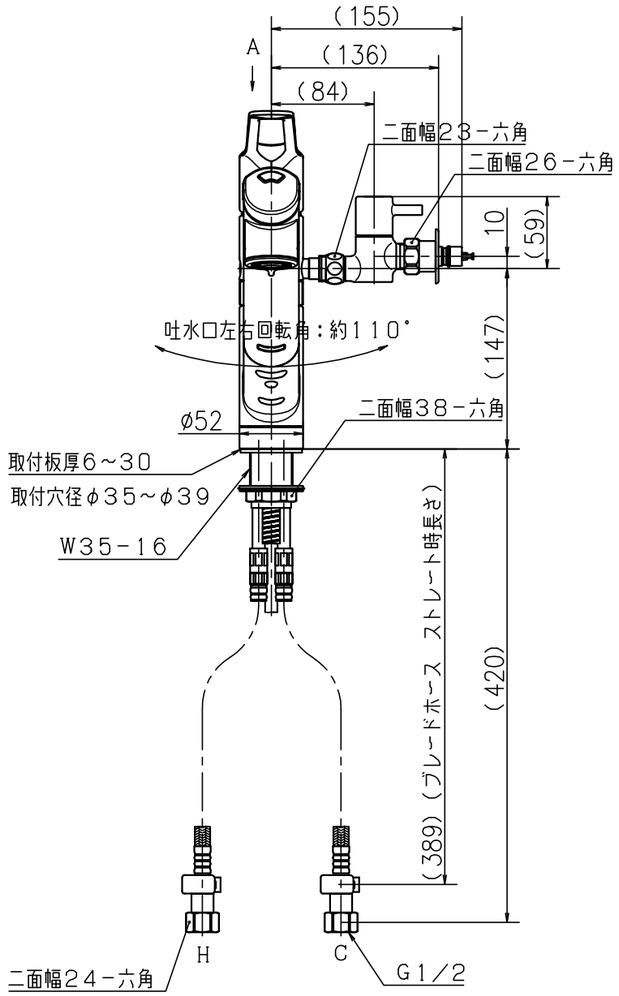

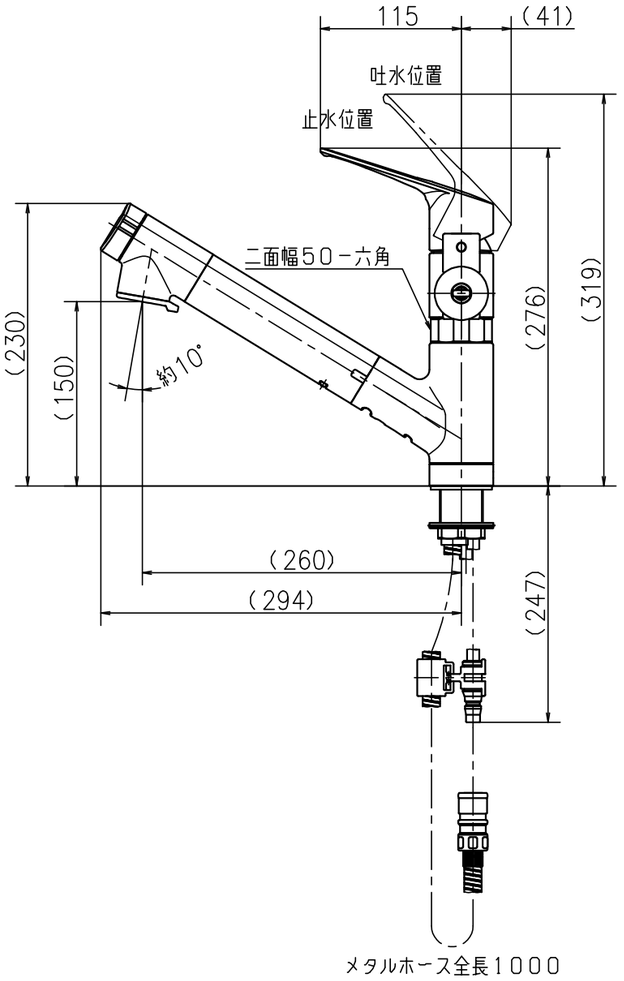

第三角法 Third Angle Projection				品番 Model No.	KM6001EC2TU
製図 Drawn	'25.06.04	尺度 Scale	1/5	図名 Name	台付きシングル湯水混合水栓
株式会社KVK				図番 Drawing No.	204483 WA Revision