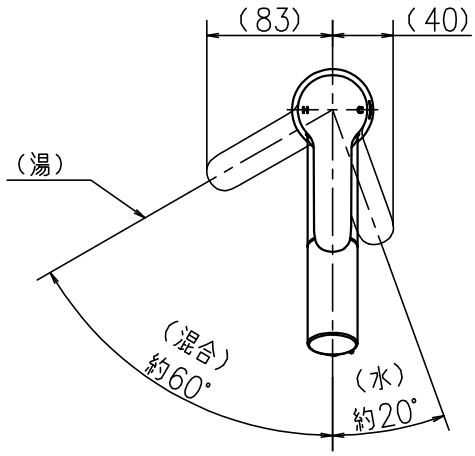

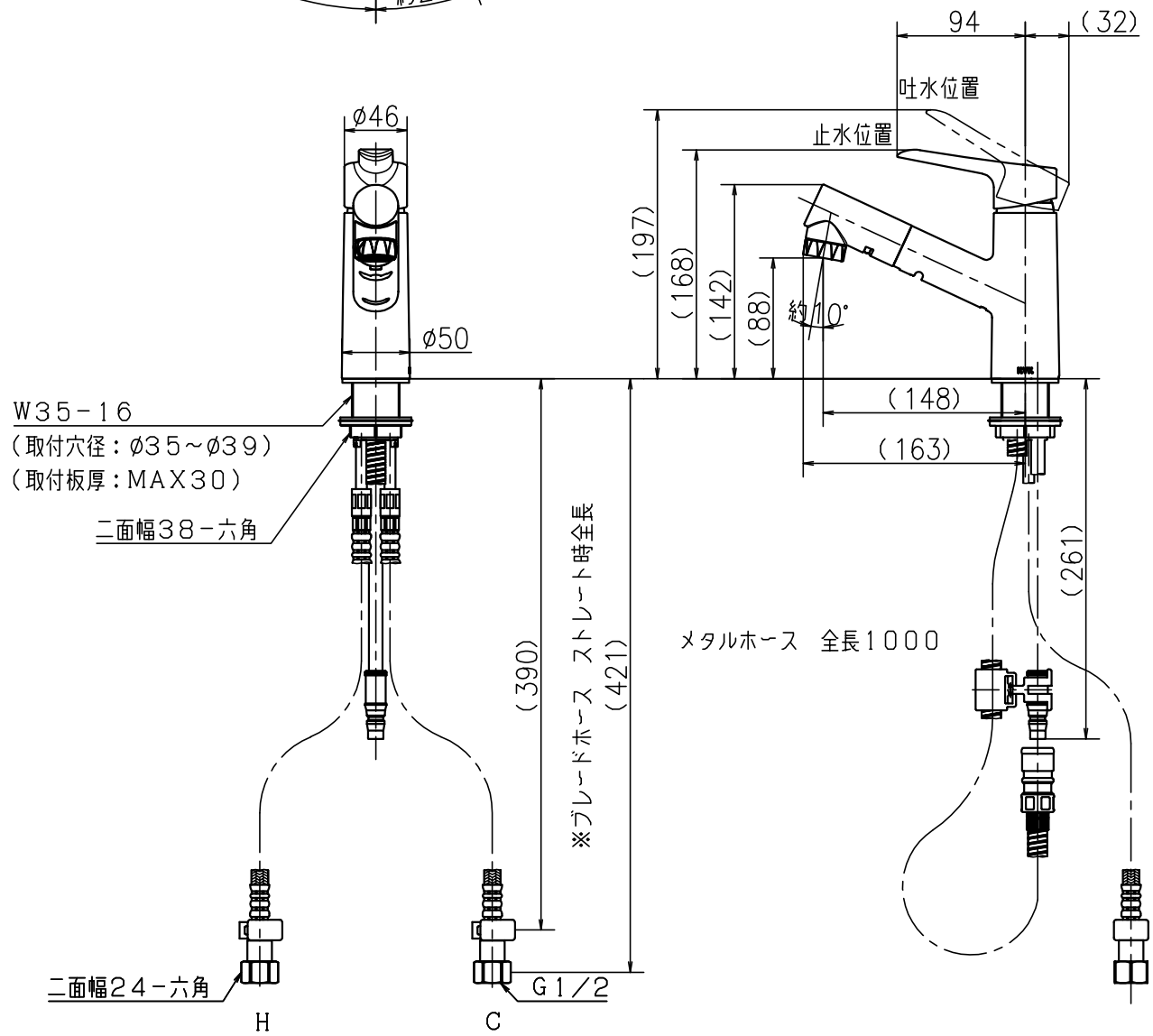

第三角法　Third Angle Projection				品番 Model No.	FSL250DEFT
製図 Drawn	'26.03.05	尺度 Scale	1/5	図名 Name	台付シングルレバー湯水混合水栓
株式会社KVK				図番 Drawing No.	204487 WA Revision