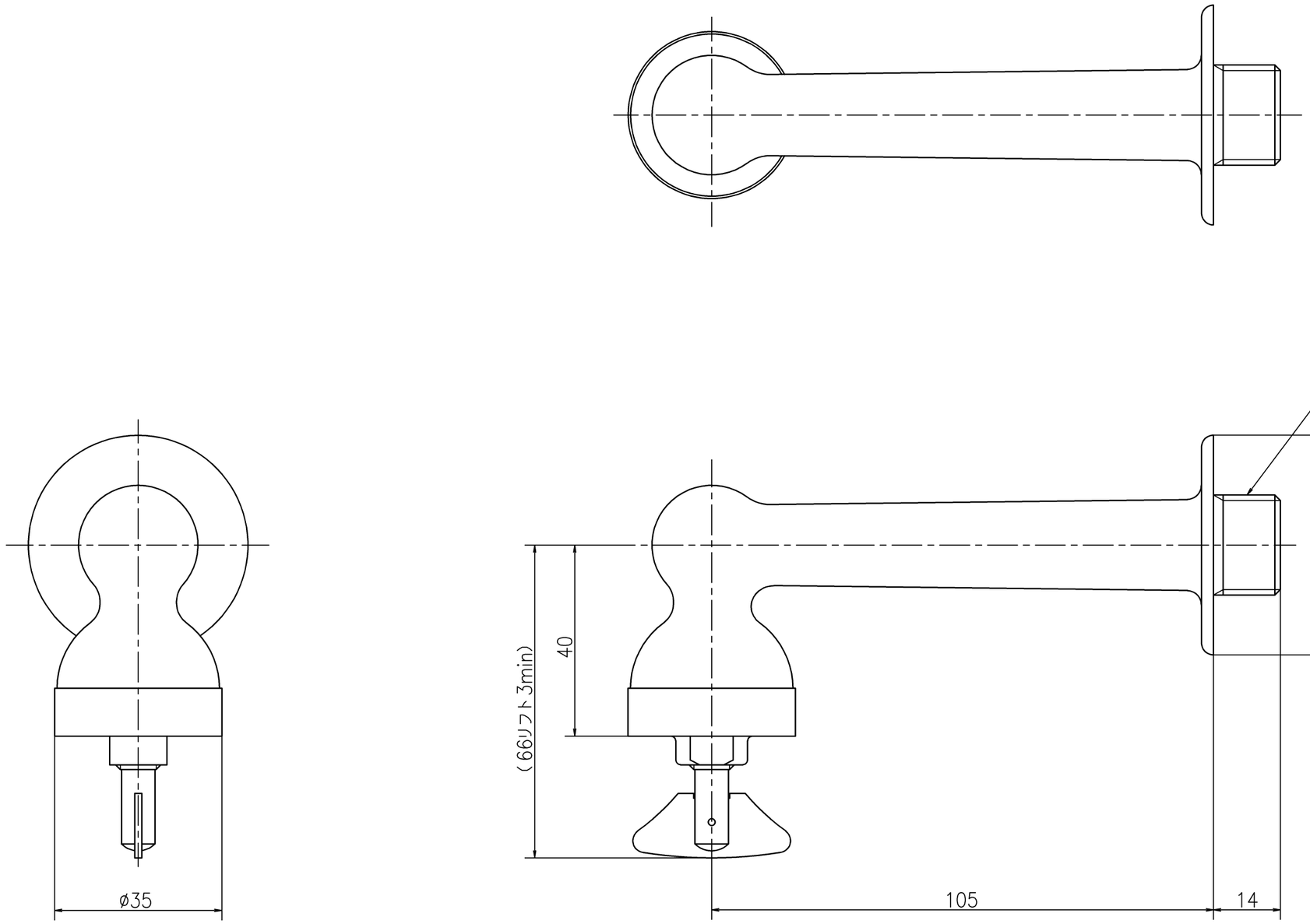

第三角法 Third Angle Projection				品番 Model No.	K7
製図 Drawn	'26.01.13	尺度 Scale	1/1	図名 Name	衛生水栓13
株式会社KVK				図番 Drawing No.	603144 WA Revision