KF309AF2-HGN

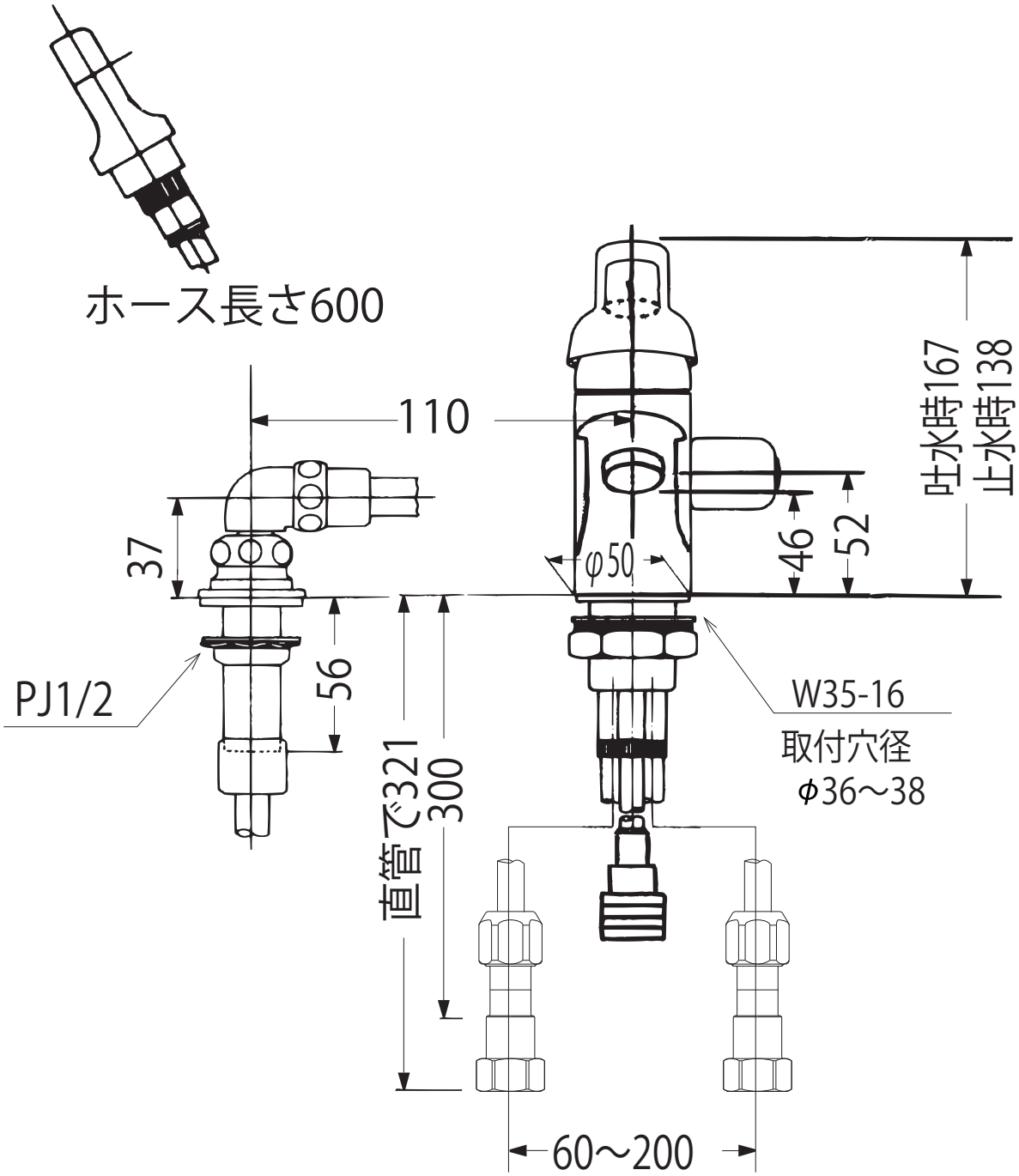

＜取付工具：本体 G11・シャワージョイント G4＞

株式会社KVK