KM5011TR2EHS

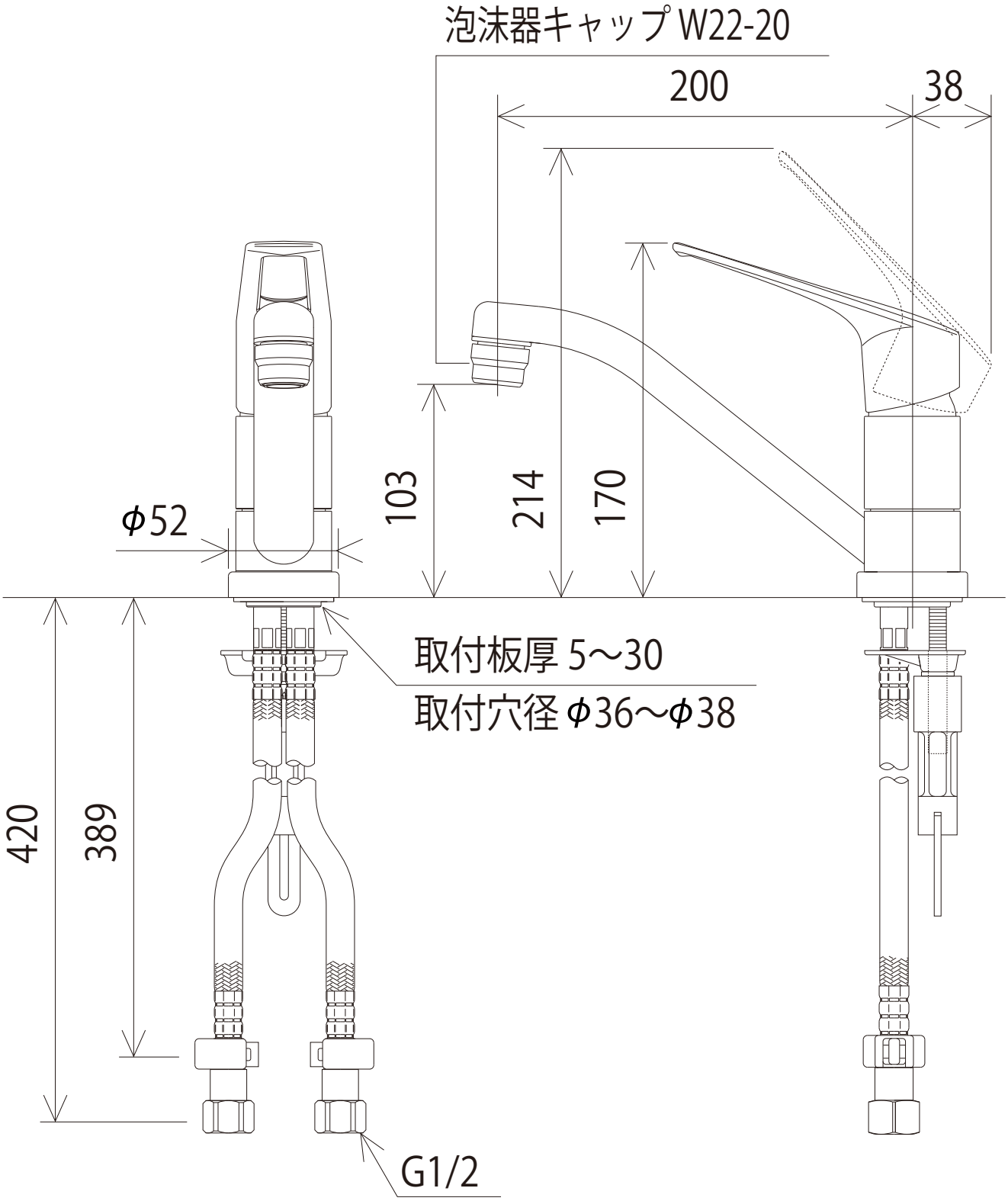

株式会社KVK