VR20AN

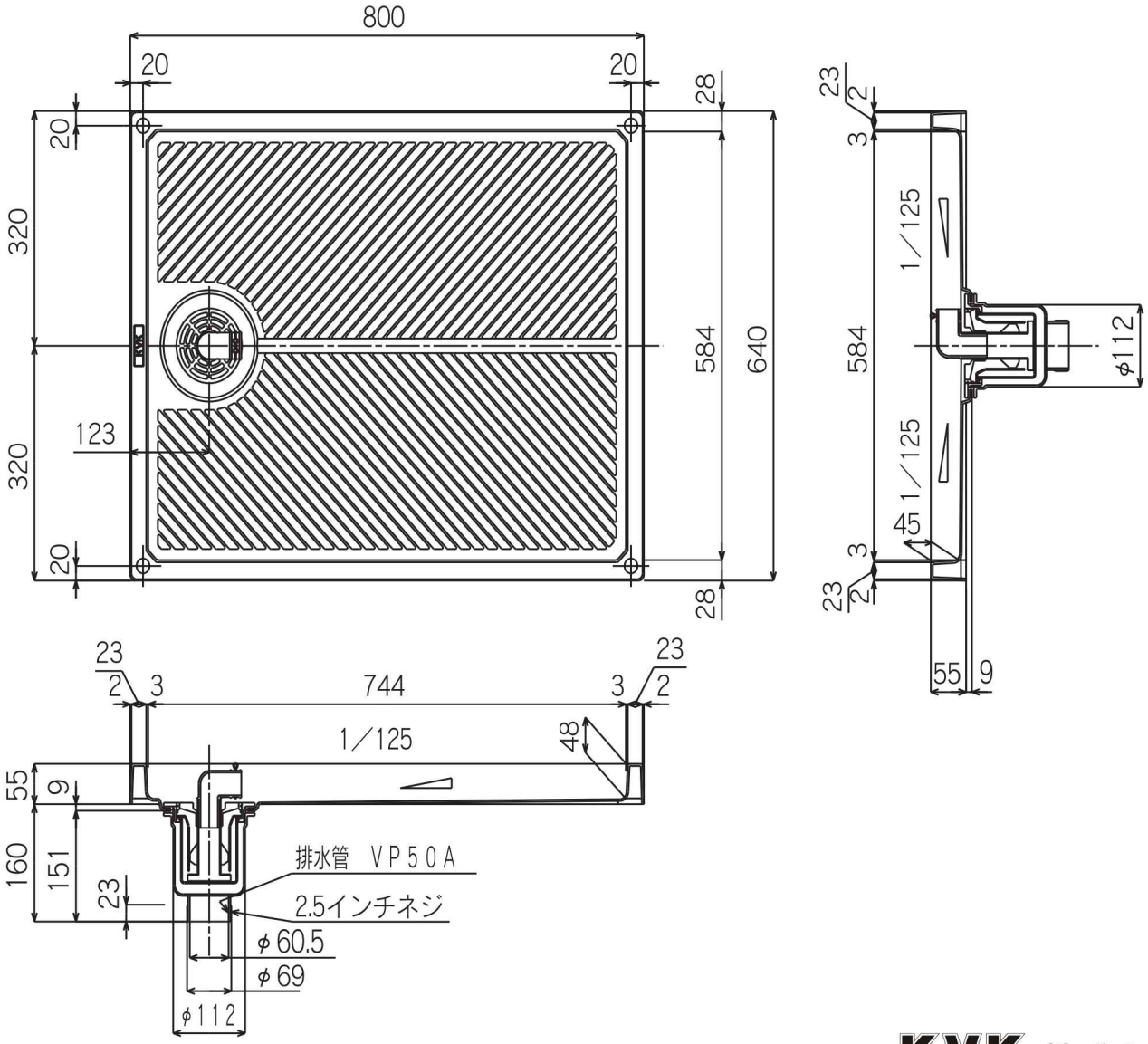

KVK 株式会社KVK