VR30-PTN

横引

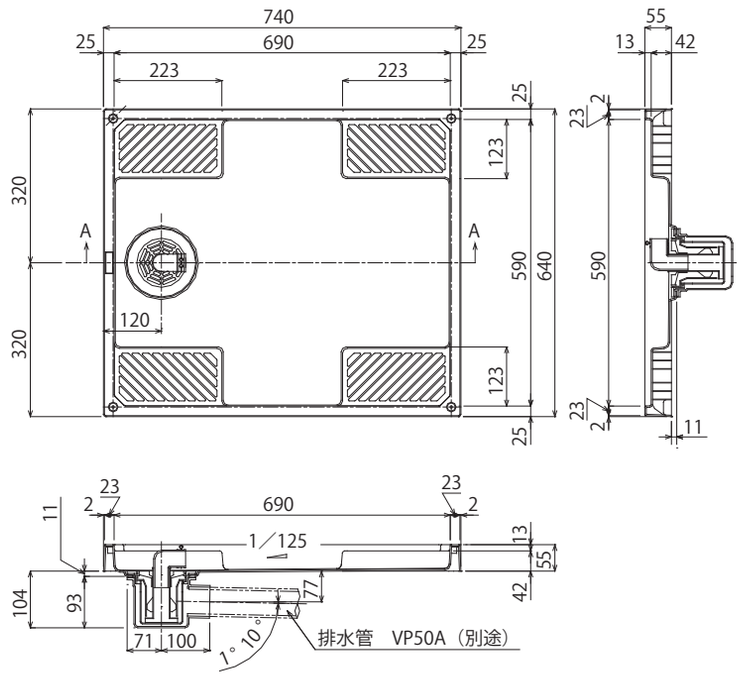

縦引

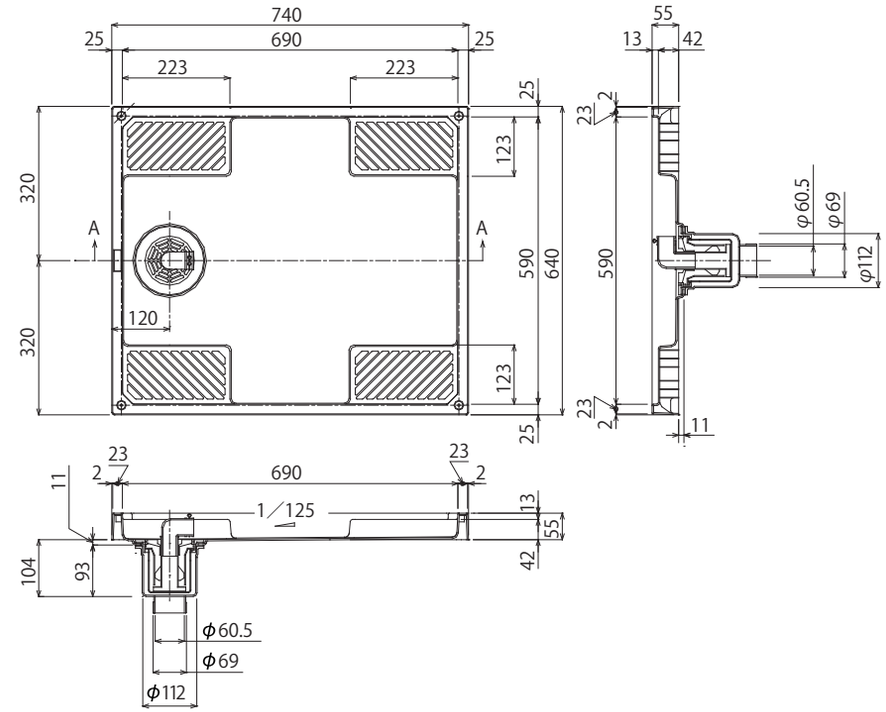

株式会社KVK