排水金具 Sトラップ・Pトラップ・ボトルトラップ／オーバーフロー付

■ オーバーフロー付　Sトラップ／Pトラップ　樹脂製

排水栓付Sトラップ
VR1SJ 32用
¥3,820(税込¥4,202) 1 10
■ゴム栓式
■樹脂製

排水栓付Pトラップ
VR1PJ 32用
¥3,540(税込¥3,894) 1 10
■ゴム栓式
■樹脂製

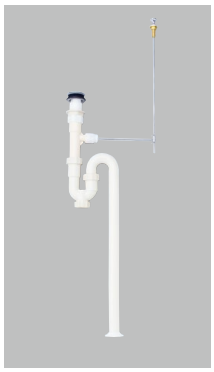

排水栓付Sトラップ
VR1SJHP 32用
¥8,230(税込¥9,053) 1 10
■ポップアップ式
■樹脂製
■排水栓部ねじ PF11/8
■引き棒取付部穴径 φ13～φ14
■引き棒取付部ねじ径 M12×P1.0
■引き棒取付部板厚 MAX24㎜
■引き棒長さ 418㎜ 太さ φ6

排水栓付Pトラップ
VR1PJHP 32用
¥8,290(税込¥9,119) 1 10
■ポップアップ式
■樹脂製
■排水栓部ねじ PF11/8
■引き棒取付部穴径 φ13～φ14
■引き棒取付部ねじ径 M12×P1.0
■引き棒取付部板厚 MAX24㎜
■引き棒長さ 418㎜ 太さ φ6

排水栓付Sトラップ
VR1SJHP2 32用
¥10,250(税込¥11,275) 1 10
■ポップアップ式(ワイヤー式)
■樹脂製
■排水栓部ねじ PF11/8
■ワイヤー部取付部穴径 φ11～φ13
■ワイヤー部取付部ねじ径 M10×1.0
■ワイヤー部取付部板厚 MAX13㎜

排水栓付Pトラップ
VR1PJHP2 32用
¥10,370(税込¥11,407) 1 10
■ポップアップ式(ワイヤー式)
■樹脂製
■排水栓部ねじ PF11/8
■ワイヤー部取付部穴径 φ11～φ13
■ワイヤー部取付部ねじ径 M10×1.0
■ワイヤー部取付部板厚 MAX13㎜

■ オーバーフロー付　Sトラップ／Pトラップ　金属製

排水金具付Sトラップ
VR1S 32用
¥9,710(税込¥10,681) 1 20
VR1S-25 25用
¥10,100(税込¥11,110) 1 20

排水金具付Sトラップ
PVR1S 32用 (パックあり)
¥9,710(税込¥10,681) 2 –
PVR1S-25 25用 (パックあり)
¥10,100(税込¥11,110) 2 –
■ゴム栓式

排水金具付Pトラップ
VR1P 32用
¥8,110(税込¥8,921) 1 20
■ゴム栓式

排水金具付Sトラップ
VR1SHP 32用
¥30,140(税込¥33,154) 1 –
■ポップアップ式
■引き棒長さ 364㎜ 太さ φ6

■ オーバーフロー付　ボトルトラップ　樹脂製

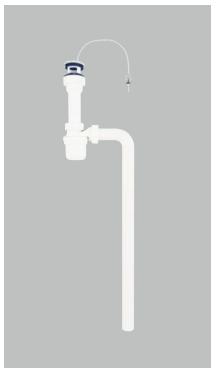

排水栓付ボトルトラップ
VR1BJ 32用
¥4,090(税込¥4,499) 1 8
■ゴム栓式
■樹脂製

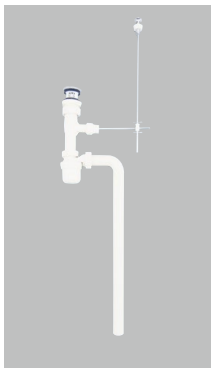

排水栓付ボトルトラップ
VR1BJHP 32用
¥8,290(税込¥9,119) 1 8
■ポップアップ式
■樹脂製
■引き棒取付部穴径 φ16
■引き棒取付部板厚 MAX20㎜
■引き棒長さ 401㎜ 太さ φ6

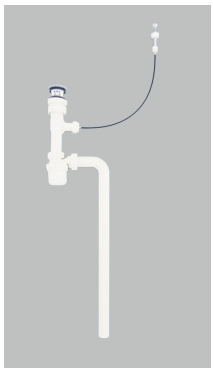

排水栓付ボトルトラップ
VR1BJHP2 32用
¥8,420(税込¥9,262) 1 8
■ポップアップ式(ワイヤー式)
■樹脂製
■ワイヤー部取付部穴径 φ13
■ワイヤー部取付部板厚 MAX25㎜

VR1SJ

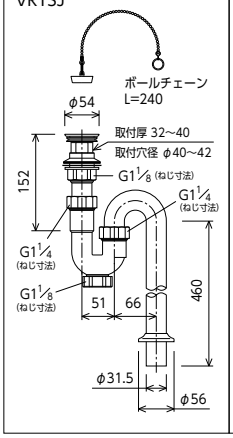

VR1PJ

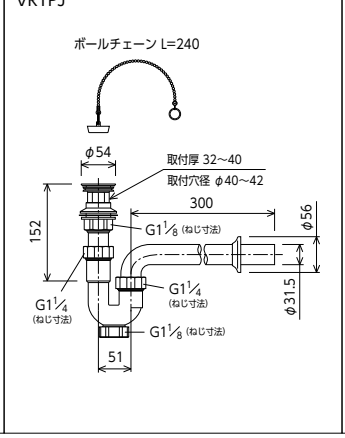

VR1SJHP

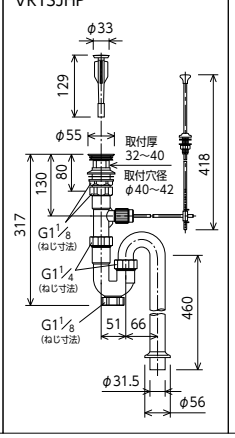

VR1PJHP

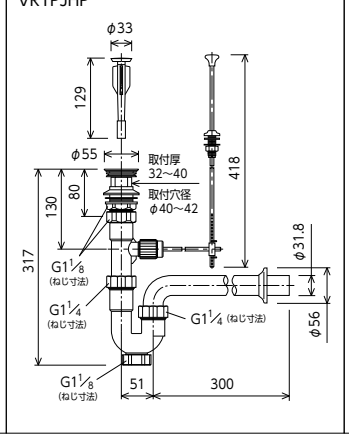
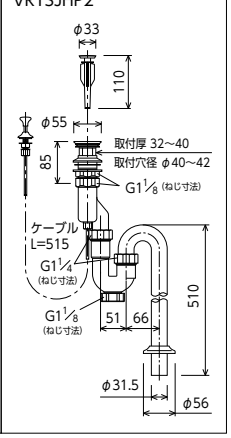
VR1SJHP2