浄水器水栓 SERIES

浄水カートリッジセット付

ビルトイン浄水器用水栓

K1620GNS

¥72,500(税込¥79,750) −1

JIS 証 浄水器 逆止弁 部品一覧P.367

■水栓と浄水器(Z38450)がセットになっています。
■分岐継手(Z438KN)1個同梱
■フレキシブルホース600㎜(V50EP-600)1本同梱

浄水カートリッジセット付

ビルトイン浄水器用水栓

K1620GNSMB

¥102,500(税込¥112,750) −1

JIS 証 浄水器 逆止弁 部品一覧P.367

■水栓と浄水器(Z38450)がセットになっています。
■分岐継手(Z438KN)1個同梱
■フレキシブルホース600㎜(V50EP-600)1本同梱
■色:マットブラック

浄水カートリッジセット別売

ビルトイン浄水器用水栓

K1620GN

¥40,000(税込¥44,000) 1 8

JIS 証 浄水器 逆止弁 部品一覧P.367

■水栓本体のみ、浄水器は別売です。

浄水カートリッジセット別売

ビルトイン浄水器用水栓

K1620GNMB

¥70,000(税込¥77,000) 1 8

JIS 証 浄水器 逆止弁 部品一覧P.367

■水栓本体のみ、浄水器は別売です。
■色:マットブラック

K1620GN(S)(MB) <取付工具 G30 >

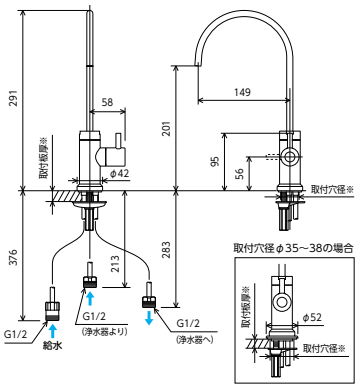

	台座カバー	
	無	有
取付穴径	φ29〜30	φ35〜38
取付板厚	max 30	max 27

浄水を出す時

レバーを上げると浄水が出ます。

K1620タイプ

K335タイプ

※元止め式:浄水器本体に水道圧をかけないように、浄水器に水が入る前で止水するタイプ。
※浄水の水切れが悪い場合は、浄水を流しながらカートリッジを2〜3回逆さにしてカートリッジ内の空気を抜いてください。

浄水カートリッジセット

Z38450

¥44,000(税込¥48,400) 1−

浄水カートリッジセット付タイプにセットされています。

立置き横置きどちらの施工でもOK!

キャビネットの状況に応じて取り付け・交換ができてとても便利!
(専用取付台付)

横置き施工例

立置き施工例

施工例 KM6081SCEC

■元止めタイプ

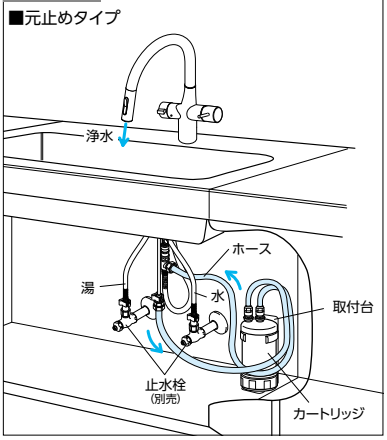

施工例 K1620GS

■元止めタイプ

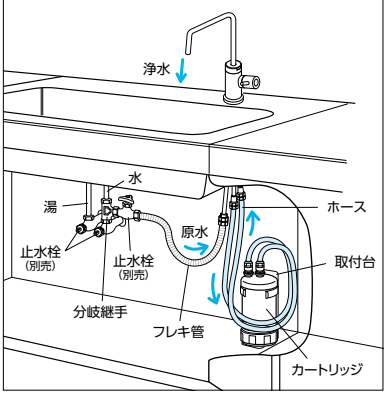

施工上のご注意

凍結が予想される地域や凍結の可能性がある場所には設置できません(K1620)。

カラー水栓についてのご注意

製品性質上、ニッケルクロムめっきに比べ表面に傷がつきやすい為、汚れがある場合はクレンザーなど粒子の粗いものや酸性・アルカリ性・塩素系の洗剤は避けてきれいな柔らかい布などで水拭きしてから、きれいな乾いた布で拭き取ってください。

浄水カートリッジ 除去性能一覧

取替浄水カートリッジのお求めについて

安心して浄水器をお使いいただくために、KVK浄水器カスタマーサポートセンターへ登録されたお客様にお届けするサービスをご提供しています。※入会時の登録料は無料です。

KVK浄水器カスタマーサポートセンター

●お電話でのご注文 0120-277-995

●WEBサイトでのご注文 KVK浄水カートリッジ購入サイト https://www.kvkaqua.jp

適合対象品番			K335GNS・K1620G(N)S(MB)・KM323SC・KM5061NSC(EC)(CK)・KM6081SC(V)(11)EC(M4)(M5)(HS)・KM6091(D)SCEC(M4)(M5)(G)(HS)・KM6092(D)SCEC・KM6121SCEC(M4)(M5)(HS)・KM6131(D)SCEC(M4)(M5)(HS)	K1600(Z)-2・K1610(Z)N2・KM6001(Z)(J)EC2・MSK110K(Z)EJST2・ZS202(Z)N2
浄水カートリッジ			Z38449 1 10 ¥24,700 (税込¥27,170)	
材料の種類			ABS樹脂	
ろ材の種類			活性炭・不織布・中空糸膜・イオン交換繊維	活性炭・不織布・イオン交換繊維
ろ過流量			3L/分	
使用可能な最小動水圧			0.07MPa	
浄水性能			17+3物質除去	12+1物質除去
浄水能力 (JIS S 3201での試験結果)	遊離残留塩素	総ろ過水量	● 40,000L (除去率80%)	● 1,200L (除去率80%)
	濁り	総ろ過水量	● 20,000L (ろ過流量50%)	−
	クロロホルム	総ろ過水量	● 8,000L (除去率80%)	−
	ブロモジクロロメタン	総ろ過水量	● 10,000L (除去率80%)	● 1,200L (除去率80%)
	ジブロモクロロメタン	総ろ過水量	● 10,000L (除去率80%)	● 1,200L (除去率80%)
	ブロモホルム	総ろ過水量	● 10,000L (除去率80%)	● 1,200L (除去率80%)
	テトラクロロエチレン	総ろ過水量	● 20,000L (除去率80%)	● 1,200L (除去率80%)
	トリクロロエチレン	総ろ過水量	● 20,000L (除去率80%)	● 1,200L (除去率80%)
	総トリハロメタン	総ろ過水量	● 8,000L (除去率80%)	−
	CAT(農薬)	総ろ過水量	● 20,000L (除去率80%)	● 1,200L (除去率80%)
	2-MIB(カビ臭)	総ろ過水量	● 20,000L (除去率80%)	● 1,200L (除去率80%)
	溶解性鉛	総ろ過水量	● 10,000L (除去率80%)	● 1,200L (除去率80%)
	1,2-DCE(※1)	総ろ過水量	● 8,000L (除去率80%)	−
	ベンゼン	総ろ過水量	● 8,000L (除去率80%)	−
	陰イオン界面活性剤	総ろ過水量	● 10,000L (除去率80%)	● 1,200L (除去率80%)
	フェノール類	総ろ過水量	● 10,000L (除去率80%)	● 1,200L (除去率80%)
	ジェオスミン	総ろ過水量	● 10,000L (除去率80%)	● 1,200L (除去率80%)
JWPASB基準に基づく除去対象物質	PFOS及びPFOA(※2)	総ろ過水量	● 8,000L (除去率80%)	● 1,200L (除去率80%)
	鉄(微粒子状)		● 除去率80%	−
	アルミニウム(中性)		● 除去率80%	−
ろ材の取替時期の目安			約12ヶ月(20L/日使用した場合)クロロホルムを基準としております	約4ヶ月(10L/日使用した場合)
浄水カートリッジ質量(満水時)			0.8kg (1.4kg)	80g
浄水カートリッジサイズ			最大径 105㎜ × 高さ 217㎜	最大径 32㎜ × 高さ 118㎜
除去できない成分			水に溶け込んでいる塩分(海水)、金属イオン類(鉛は除く)	

※1 1,2-DCE:シス-1,2-ジクロロエチレン及びトランス-1,2-ジクロロエチレン
※2 PFOS:ペルフルオロオクタンスルホン酸 PFOA:ペルフルオロオクタン酸