KM5021 SERIES

動画 KM5021T シリーズ　3D KM5021 シリーズ

シングルシャワー付混合栓

KM5021TECHS
¥62,400(税込¥68,640) 1 4

KM5021ZTECHS 寒
¥66,200(税込¥72,820) 1 4

JIS 撥水 証 NSFシャワー 省施工 逆止弁 節湯C1 節湯B

■撥水膜コーティング
■吐水口回転規制110°
■寒冷地用は逆止弁なし
■水受けトレイ付 Z591S2

部品一覧P.382

KM5021TECHS <取付工具 KPS955>

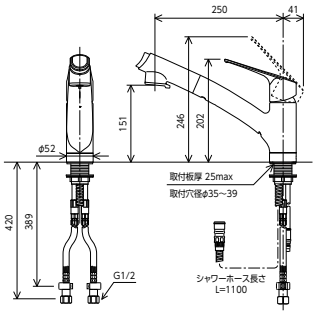

シングルシャワー付混合栓

KM5021THS
¥60,400(税込¥66,440) 1 4

KM5021ZTHS 寒
¥62,800(税込¥69,080) 1 4

JIS 撥水 証 NSFシャワー 省施工 逆止弁 節湯B

■撥水膜コーティング
■吐水口回転規制110°
■寒冷地用は逆止弁なし
■水受けトレイ付 Z591S2

部品一覧P.382

KM5021THS <取付工具 KPS955>

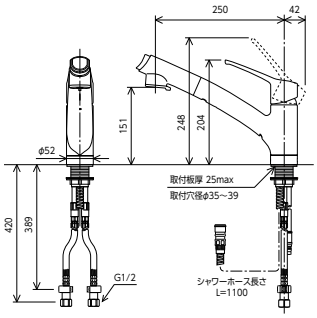

撥水膜コーティング　加工部

撥水水栓についてのご注意

汚れは乾いた柔らかい布で軽く拭き取ってください。強くこすったり、薬品などを使用された場合は撥水膜コーティングの効果が短くなる恐れがあります。

※水栓の拭きそうじは適度に行ってください。水アカ等が拭き取りにくくなる場合があります。

対象品番：KM5021(Z)TECHS、KM5021(Z)THS、KM5021(Z)JTECHS、KM5021(Z)JTHS

※撥水水栓の特長についてはP9をご参照ください。

上施工　カウンターの上からカンタン取り付け

シングルシャワー付混合栓

KM5021JTECHS
¥63,900(税込¥70,290) 1 4

KM5021ZJTECHS 寒
¥66,300(税込¥72,930) 1 4

JIS 撥水 証 NSFシャワー 上施工 逆止弁 節湯C1 節湯B

■撥水膜コーティング
■吐水口回転規制110°
■寒冷地用は逆止弁なし
■水受けトレイ付 Z591S2

部品一覧P.382

KM5021JTECHS

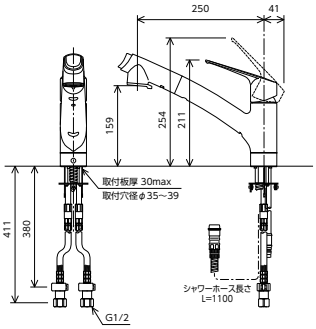

シングルシャワー付混合栓

KM5021JTHS
¥61,900(税込¥68,090) 1 4

KM5021ZJTHS 寒
¥64,300(税込¥70,730) 1 4

JIS 撥水 証 NSFシャワー 上施工 逆止弁 節湯B

■撥水膜コーティング
■吐水口回転規制110°
■寒冷地用は逆止弁なし
■水受けトレイ付 Z591S2

部品一覧P.382

KM5021JTHS

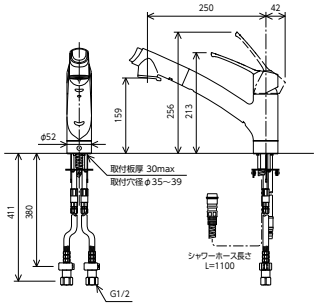

プッシュ切替式

シャワー吐水/ストレート吐水の切り替えはプッシュするだけで簡単に切り替わります。

シャワー吐水

快適NSFシャワー

きめの細かい2種類のシャワー穴径を採用し、中抜け感のないシャワーで、洗い物の汚れをより落としやすくしました。水ハネも少ないので快適にご使用になれます。

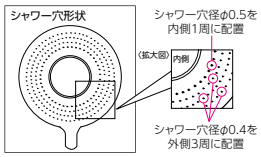

ストレート吐水

シャワーヘッド引き出し式

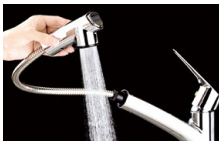

シャワーヘッドは引き出しができ、広いシンクの掃除も楽にできます。

回転シャワーヘッド

シャワーヘッドが収まった状態でどちらからでも360°回転しますのでとても便利です。

金属製リングハンドル

①金属製のリングハンドルを採用し操作が簡単です。
②上面にキャップがないので溝がなく汚れがたまりません。清掃性のよいハンドルです。

上施工 取付手順

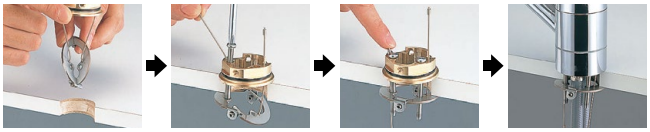

ユニット上面から施工できるので、シンクの下にもぐり込まず立ったままでの簡単・ラクラクな施工ができます。

同梱トレイ(別売もしています)

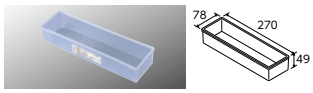

Z591S2 水受けトレイ
¥1,120(税込¥1,232) 1 −

※各マークの内容説明はP301～P304をご覧ください。